Brzdové zařízení VersiBrake Safe LP 480-60 Plc

3.01

Vlastnosti:

Brzdové zařízení v provedení s plošnými spoji
Stejnosměrné brzdění s plně řízeným můstkovým obvodem až 60 A
Struktura bez mechanických spínacích prvků v napájecím obvodu
Integrovaná detekce zastavení
Monitorování doby zastavení
Vhodné pro všechny asynchronní motory
Vhodné pro motory IE1, IE2 a IE3
Samooptimalizující brzdění
CANopen na palubě
Zasouvací napájecí a řídicí svorky
Certifikace TÜV
A splňuje požadavky obchodní asociace pro PL = c / SIL1,
přísl. podle EN ISO 13849-1:2016-06 / EN 61508-1:2011-02

Brzdové zařízení
VB S LP [60A]

Funkce:

Parametrizace přes CAN-Bus
Bezpotenciálové řídicí vstupy a výstupy
Monitorování teploty motoru (spínač, PTC, KTY, PT100)
Funkce nouzového zastavení
Ochrana zařízení
Monitorování otáček nástroje (vyžaduje se externí snímač otáček)
Bezpečnostní relé pro zastavení motoru (blokování bezpečnostních dveří)
Bezpečnostní blokovací relé
Poruchové relé
Řízení spouštění hvězda- trojúhelník

Typické aplikace:

bezpečnostní
dveře vibrační
třídiče dřevoobráběcí stroje (frézky/hoblovky) brusky míchačky
atd.

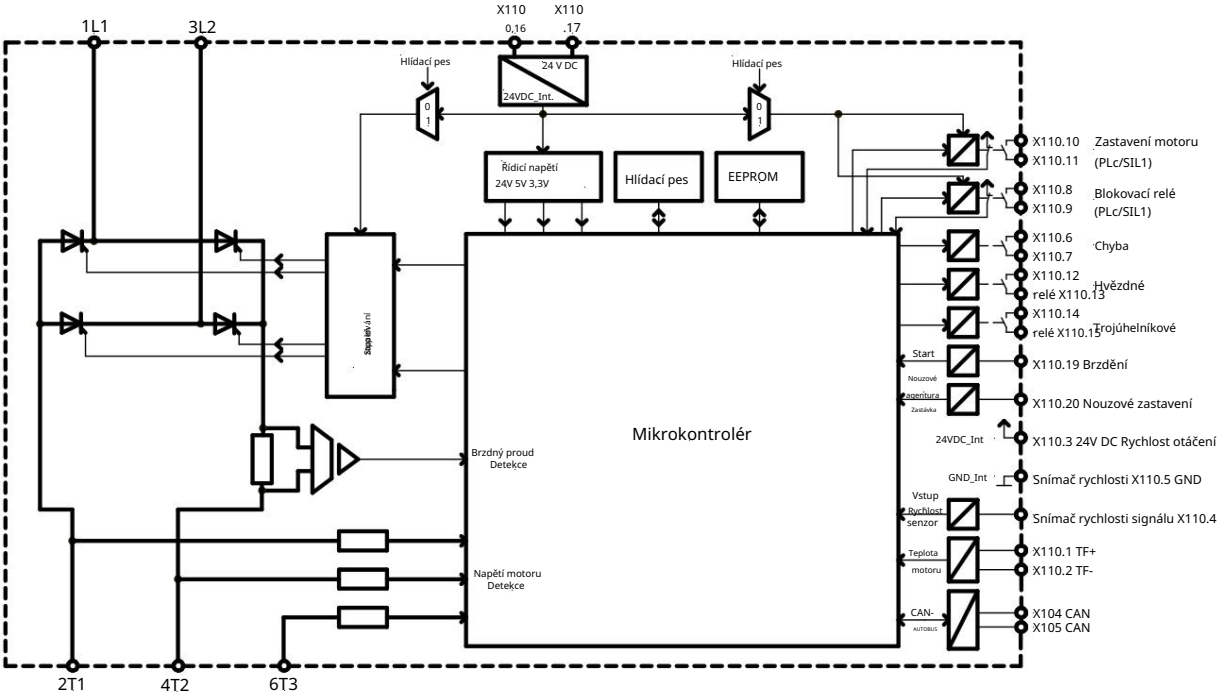

Změny vyhrazeny bez předchozího upozornění.

3,02	Brzdové zařízení VersiBrake Safe LP 480-60 Plc

typové označení číslo	Versibrake Safe LP 480-60 Plc
objednávky	2B600.48060
jmenovitý proud zařízení Ie	60A
jmenovité provozní napětí Ue	200...480 V AC ±10 % 50/60 Hz
napájecí napětí Us jmenovitý	24 V DC ±10 % / 1,0 A
výkon motoru při Ue 400 V	4,0 ... 15 kW
spínání za hodinu při tan/tbr = 10 s s IMax (zařízení) 60 A RMS kategorie	20
využití max. ztrátový	AC-53b 1-10:170
výkon - během provozu max. spouštěcí frekvence - pohotovostní režim	cca 25 W cca 8 W
$I^2t(125°)$ (A^2s) - doba brzdění	1800
tyristorů a doba	samooptimalizace (výchozí nastavení 8 s)
restartu	200 ms
řídicí napětí Uc vstupní	24 V DC ±10 %
odpor řídicích vstupů kontaktní	5kOhmů
zatížitelnost reléových výstupů	3A / 250VAC / 30VDC
třída instalace	3
kategorie přepětí / stupeň znečištění: hlavní obvod řídicího a pomocného obvodu	II / 2 III (TT / TN / TI-Netze) / 2
Jmenovité impulzní výdržné napětí Uimp: řídicí a pomocný obvod hlavní obvod	2,5 kV 4 kV
jmenovité izolační napětí Ui: hlavní obvod řídicího a pomocného obvodu	24V 480 V
max. průřezová plocha pro připojení pevný/pružný vodič: ovládací terminály ovládací terminál s dutinkou napájecí svorky	0,2 - 1,5 mm2 / 0,2 - 1,5 mm2 0,25- 0,75 mm2 / 0,25- 0,75 mm2 0,2... 6 mm^2 / 0,2...6 mm^2
rozměry (ŠxVxH) hmotnost	130x140x65
	505 g

Schéma zapojení:

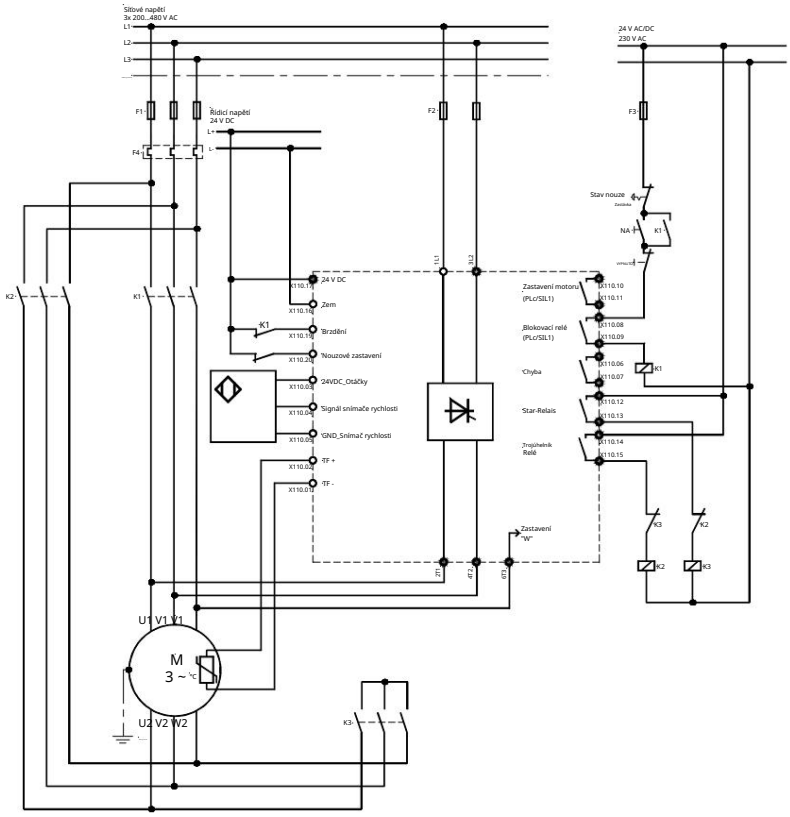

Změny vyhrazeny bez předchozího upozornění.